Tyde 2

Steh-Sitz Home Desk

Original
Developed by Vitra in Switzerland
Design: Ronan & Erwan Bouroullec

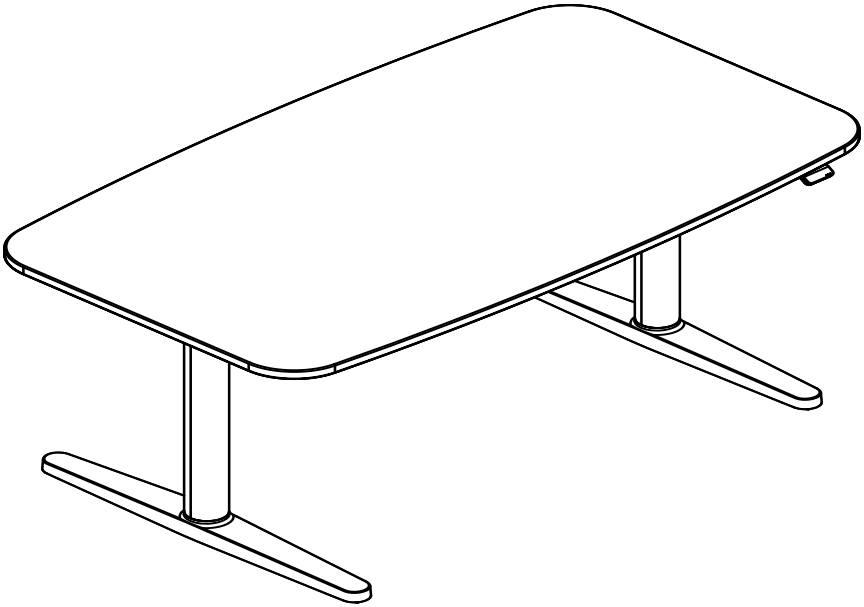

Bedienungsanleitung

2024, 62913884/B

vitra.

Inhalt

1 Hinweise ... 3
1.1 Grundlegender Sicherheitshinweis ... 3
1.2 Bestimmungsgemässer Gebrauch ... 3
1.3 Vitra Service ... 3
1.4 Richtig Stehen/Sitzen ... 3
1.5 Symbolerklärung ... 4
2 Sicherheit ... 5
2.1 Grundlegender Nutzerhinweis ... 5
2.2 Verhalten bei Funktionsstörung ... 7
2.3 Sicherheit am Tisch ... 7
2.4 Umgebung für Aufstellort ... 7
2.5 Sicherheitshinweis Typenschild am Produkt ... 9
2.6 Überspannung ... 10
3 Produktbeschreibung ... 11
3.1 Bezeichnungen der Basis-Bauteile ... 11
3.2 Verfahrbereich ... 11
3.3 Technische Daten ... 12
3.4 Inbetriebnahme ... 12
3.5 Bedienung ... 13
3.5.1 Bezeichnungen der Basis-Bauteile ... 13
3.6 Funktionsbeschreibung (DPG1C02-000006) ... 14
3.6.1 Tischhöhe ... 14
3.6.2 Favoritenposition ... 14
3.6.3 Erinnerung für Positionswechsel ... 15
3.6.4 Standardintervall ... 15
3.6.5 Reset ... 16
3.6.6 Masseinheit cm/inch Wechsel ... 17
3.7 Störungsbehebung ... 18
3.8 Wartung ... 20
3.9 Pflege ... 20
3.10 Außerbetriebnahme ... 20
3.11 Entsorgung ... 20
3.12 Ersatzteile/Zubehör ... 21
4 Verkabelung ... 22
5 Konformitätserklärung ... 23
6 Notizen ... 26

1 Hinweise

1.1 Grundlegender Sicherheitshinweis

Lesen Sie diese Anleitung vor Gebrauch sorgfältig durch. Bewahren Sie diese auf, an dem dafür vorgesehenen Ort an Ihrem Tisch. Alle Personen, die mit dem Tisch arbeiten, müssen diese Anleitung lesen und anwenden.

Die Oberflächeneigenschaften schwarzer Tischplatten entsprechen nicht der EU-Bildschirmrichtlinie oder den GS-Anforderungen für Büros. Daher entfällt beim Einsatz in Büroumgebungen die GS-Sicherheit für Ihren Tisch mit schwarzer Tischplatte.

1.2 Bestimmungsgemässer Gebrauch

Das Produkt ist ausschliesslich zur Nutzung als Tisch im Innenbereich – Wohnen, Homeoffice und temporäres Arbeiten im Büro – konzipiert. Bei unsachgemässer Verwendung besteht die Gefahr von Sach- und/oder Personenschäden.

1.3 Vitra Service

Vitra Charles-Eames-Straße 2, 79576 Weil am Rhein Web: http: //www.vitra.com Vitra-Fachhandelspartner, Vitra-Ländergesellschaften

Vitra wünscht Ihnen viel Freude mit Ihrem neuen Tyde 2 Home Desk und bedankt sich für Ihr Vertrauen.

1.4 Richtig Stehen/Sitzen

1.5 Symbolerklärung

Sicherheitshinweise sind in dieser Anleitung wie folgt gekennzeichnet.

⚠ GEFAHR

Bezeichnet eine gefährliche Situation.
Es können schwere Verletzungen oder Tod die Folgen sein.

⚠ VORSICHT

Bezeichnet eine gefährliche Situation.
Es können Verletzungen die Folge sein.

⚠ WARNUNG

Bezeichnet eine gefährliche Situation.
Es können Verletzungen und Sachschäden die Folge sein.

2 Sicherheit

2.1 Grundlegender Nutzerhinweis

⚠ WARNUNG

Grundlegender Nutzerhinweis

Um Verletzungen und Sachschäden zu vermeiden, beachten Sie folgende Punkte:

- ► Trennen Sie den Netzstecker vom Stromnetz, bevor Sie Ihren Tisch reinigen oder den Standort wechseln.
- ► Lassen Sie Kinder unter 8 Jahren nicht unbeaufsichtigt mit Ihrem Tisch.
- ► Lassen Sie Kinder unter 8 Jahren Ihren Tisch nicht betätigen.
- ► Lassen Sie Kinder nicht mit Ihrem Tisch spielen.
- ► Achten Sie bei der Höhenverstellung auf Personen und Haustiere im Verfahrbereich.
- ► Vorsicht vor beweglichen Teilen.

⚠ VORSICHT

Grundlegender Nutzerhinweis

Verletzungsgefahr bei Nichtbeachtung, beachten Sie folgende Punkte:

- Ihr Tisch kann durch erwachsene Personen und von Kindern ab 8 Jahren und darüber sowie von Personen mit verringerten physischen, sensorischen oder mentalen Fähigkeiten oder Mangel an Erfahrung und Wissen benutzt werden, wenn sie beaufsichtigt oder bezüglich des sicheren Gebrauchs Ihres Tisches unterwiesen wurden und die daraus resultierenden Gefahren verstehen.
- Das Öffnen oder Austauschen der elektrischen Einrichtungen an Ihrem Tisch darf nur von Elektrofachpersonal durchgeführt werden. Ihr Tisch ist nicht für die Selbstmontage/ -installation geeinget. Umbauten und Veränderungen an der Steuerung und dem Handset sind nicht gestattet.
- Beschädigte Elektrokomponenten und/oder äussere flexible Leitungen dürfen ausschliesslich vom Hersteller oder durch eine Elektrofachkraft ausgetauscht werden.
- Die Elektrifizierungskomponenten dürfen nicht abgedeckt betrieben werden.
- Beim Reset kann es zu Verletzungen im Bereich der Säulen kommen. Achten Sie beim Resetvorgang darauf, dass dieser Bereich frei bleibt.
- Desk Sensor ist Ihr Auffahrschutz. Den Desk Sensor nicht ausstecken. Wenn der Desk Sensor ausgesteckt ist, funktioniert Ihr Auffahrschutz nicht.
- Das Produkt nicht als Aufstiegshilfe oder Hebebühne verwenden.
- Verstauen Sie die Kabelüberlängen und Stecker sorgfältig, damit keine Stolperfallen entstehen und ein Einhängen vermieden wird.
- Die Reinigung darf nicht von Kindern ohne Beaufsichtigung durchgeführt werden.
- Überlasten Sie Ihren Tisch nicht. Beachten Sie die Technische Daten zu Tischplattenflächen und Beladung.
- Überhitzen Sie Ihren Tisch nicht. Beachten Sie die Technische Daten zu Betriebsdaten.

⚠ WARNUNG

Nutzerhinweis bei Haltung von Haustieren

Um die Funktion Ihres Tisches zu erhalten, beachten Sie folgende Punkte:

- Kontrollieren Sie regelmässig die Stromversorgungsleitung und Elektrokomponente, die in Berührung kommen könnten mit nagenden oder spielenden Haustieren, auf Beschädigungen.

2.2 Verhalten bei Funktionsstörung

⚠ VORSICHT

Nutzerhinweis bei Funktionsstörung

Bei Funktionsstörungen wie z. B. Rauch- oder Geruchsentwicklung oder ungewöhnlichen Geräuschen, sonstigen Störungen oder Betriebsausfällen, beachten Sie folgende Punkte:

- ► Trennen Sie den Netzstecker vom Stromnetz.
- ► Wenden Sie sich an Ihren Vitra Fachhandelspartner.

2.3 Sicherheit am Tisch

⚠ VORSICHT

Quetschgefahr

Um Quetschgefahr von Personen und Gegenständen zu vermeiden, beachten Sie folgende Punkte:

- ► Achten Sie bei der Höhenverstellung, dass Sie entfernt vom Tisch stehen.
- ► Räumen Sie vor der Höhenverstellung Hindernisse aus dem Weg.
- ► Achten Sie bei der Höhenverstellung auf Personen und Haustiere im Verfahrbereich.

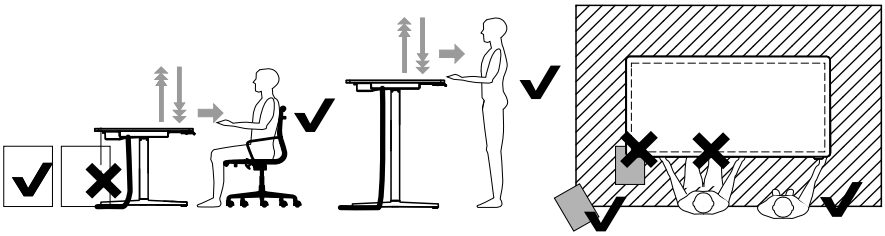

2.4 Umgebung für Aufstellort

⚠ VORSICHT

Beachten beim Aufstellort

Funktionelles Arbeiten ist in der Regel sichergestellt, wenn Sie folgende Punkte beachten:

- ► Halten Sie eine Raumtemperatur von 10–40 °C ein.
- ► Achten Sie darauf dass die Atmosphäre nicht explosiv gefährdet ist.
- ► Beachten Sie den Aufstellort im 90° Winkel zu einem Fenster.
- ► Halten Sie die Aufstellungsmasse ein.
- ► Lassen Sie Fluchtwege frei.
- ► Halten Sie Sicherheitsabstand zu angrenzenden Bauteilen und Möbeln.

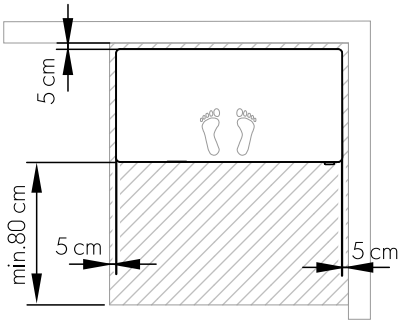
5 cm
min.80 cm
5 cm
5 cm

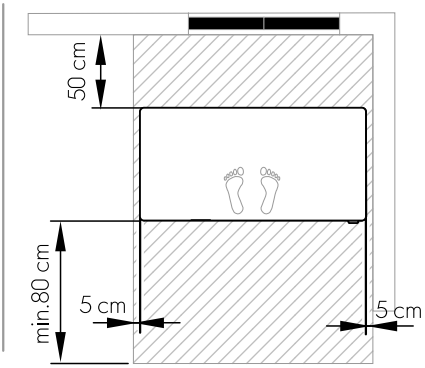
50 cm
min.80 cm
5 cm
5 cm

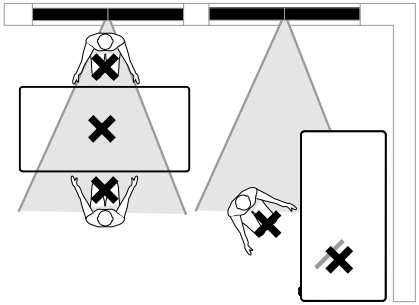

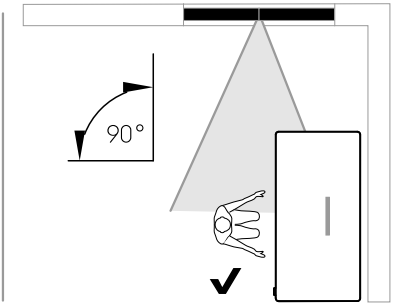
90°

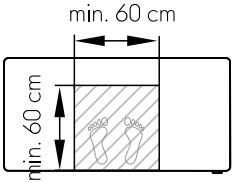
min. 60 cm
min. 60 cm

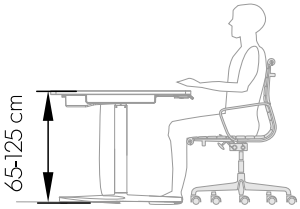
65-125 cm

⚠ VORSICHT

Beachten beim Standortwechsel

Beim Verschieben des Produktes, beachten Sie folgende Punkte:

- ► Trennen Sie den Netzstecker vom Stromnetz.
- ► Positionieren Sie Ihren Tisch auf Sitzhöhe.
- ► Räumen Sie Hindernisse aus dem Weg.
- ► Verschieben Sie Ihren Tisch mit mindestens zwei Personen.
- ► Verschieben Sie Ihren Tisch nur im unbeladenen Zustand.
- ► Heben Sie Ihren Tisch nicht an der Tischplatte an, da die Tischplattenbefestigung ausreissen kann.
- ► Lassen Sie Fluchtwege frei.

2.5 Sicherheitshinweis Typenschild am Produkt

Kleben Sie Sicherheitshinweise und beiliegende Aufkleber an Ihrem Tisch nahe der Stromzufuhr an.

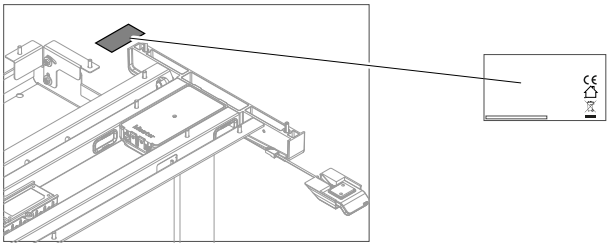

2.6 Überspannung

⚠ GEFAHR

Überspannung vermeiden

Verletzungsgefahr und Sachschäden durch netzbedingte Überspannung vermeiden, beachten Sie folgende Punkte:

- ► Trennen Sie den Netzstecker vom Stromnetz vor Montage- und Reinigungsarbeiten.
- ► Trennen Sie den Netzstecker vom Stromnetz bei Rauch- oder Geruchsentwicklung oder ungewöhnlichen Geräuschen.
- ► Trennen Sie den Netzstecker vom Stromnetz bei Gewitter oder längerer Abwesenheit.
- ► Schütten Sie keine Flüssigkeit/Spritzwasser in oder an Steckverbindungen und allen elektrischen Bauteilen.
- ► Betreiben Sie Ihren Tisch nicht mit beschädigtem Stromversorgungskabel. Wenn das Stromversorgungskabel beschädigt ist, muss dies durch Vitra Service oder qualifiziertes, elektrisches Fachpersonal ersetzt werden.
- ► Beachten Sie den Allgemeinen Vitra Elektrifizierungshinweis. 71025424.

3 Produktbeschreibung

3.1 Bezeichnungen der Basis-Bauteile

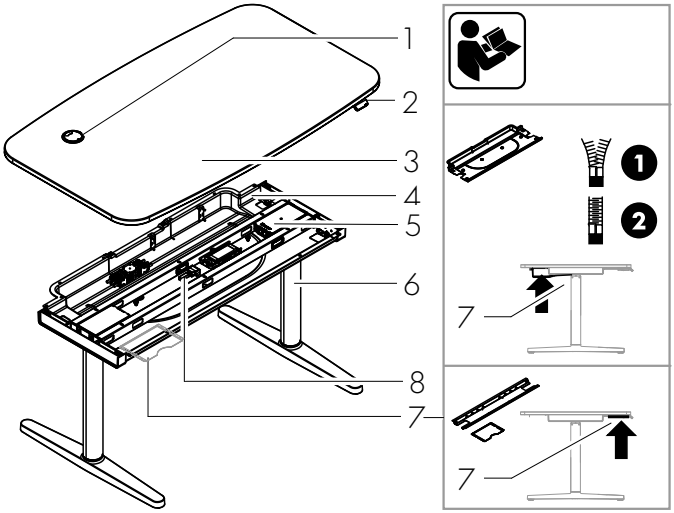

1	Kabeldurchlass (Elektrifizierung Optional)
2	Bedienelement mit Tastensperre
3	Tischplatte
4	Kabelwanne (Optional)
5	Schaltnetzteil SMPS006
6	Untergestell inkl. Teleskopführung (Motor)
7	Aufbewahrung für Bedienungsanleitung
8	Desk Sensor

3.2 Verfahrbereich

65 cm - 125 cm

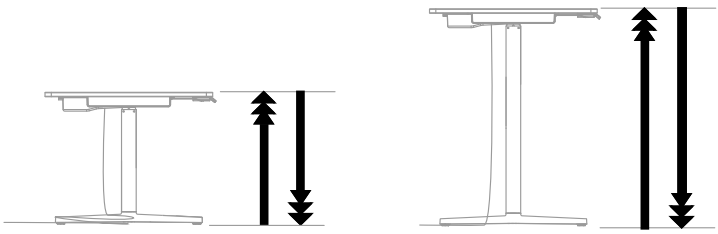

3.3 Technische Daten

EU	Input Antrieb SMPS006: Steckdose (optional)	100–240 V~; 50–60 Hz; 2.9–2.5 A max. 3600 W; 16 A
CH	Input Antrieb SMPS006: Steckdose (optional)	100–240 V~; 50–60 Hz; 2.9–2.5 A max. 2300 W; 10 A
UK	Input Antrieb SMPS006: Steckdose (optional)	100–240 V~; 50–60 Hz; 2.9–2.5 A max. 3000 W; 13 A
US	Input Antrieb SMPS006: Steckdose (optional)	100–240 V~; 50–60 Hz; 2.9–2.5 A 15 A; 120 V~; max. 1725 W/ 115 V~
Geräusch	Emission im Gebrauch	max. 50 db(A)
Tischplattenflächen und Beladung	120x70; 130x75 cm	Antrieb max. 175 W Beladung max. 50 kg gleichmäs-sig verteilt auf die Tischplatte. Je Säule max. 25 kg Anbau von Zubehör reduziert die max. Beladung um das Gewicht von dem Zubhör inkl. Beladung. 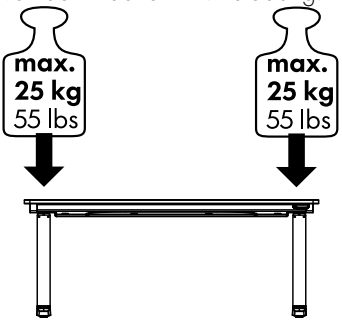
Betriebsdaten	max. Einschaltdauer 2 Minuten, Pause min. 18 Minuten	Geschwindigkeitsverzögerung zeigt beginnende Überhitzung. Es muss umgehend eine Pause von 18 Minuten eingehalten werden.

3.4 Inbetriebnahme

Stecken Sie den Netzstecker ins Stromnetz. Entsperren Sie am Bedienelement die Tastensperre, um Ihren Tisch bedienen zu können. Die Beschreibung zum Entsperren der Tastensperre am Bedienelement finden Sie unter Bezeichnungen der Basis-Bauteile.

3.5 Bedienung

3.5.1 Bezeichnungen der Basis-Bauteile

	Beschreibung	Funktion
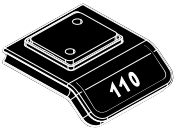	DPG1C 02-000006	Auf/Ab LED-Lichtleiste Display Höhenanzeige
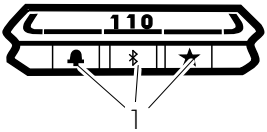	1 Bedientasten	Drücken
🔔	Erinnerung	Erinnerungen einstellen
★	Favoriten	Favoritenposition speichern
ᛒ	Bluetooth	Verbinden der Desk Control App über drahtlose Bluetooth-Technologie Desk Control App zu finden unter: https://cdn.linak.com/-/media/files/user-manual-source/de/deskline-dpg-desk-panels-und-desk-control-app-montageanleitung-dt.pdf
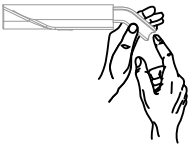	Tastensperre	Das Bedienelement ist gesperrt, um ein unbeabsichtigtes Verfahren Ihres Tisches zu verhindern. Zum Entsperren des Bedienelements drücken Sie nacheinander die Tasten 🔔 ᛒ und ★ TIPP! Max. 1 Sekunde zwischen jedem Tastendruck. Falls Ihr Tisch in den nächsten 10 Sekunden nicht verfahren wird, sperrt sich das Bedienelement erneut automatisch.

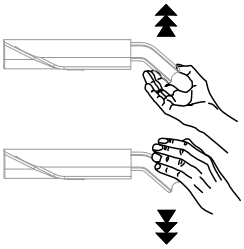	Handschalter Tischhöhe Auf/Ab	Zum Verfahren Ihres Tisches drücken und halten Sie das Bedienelement in die Richtung, in die ihr Tisch verstellt werden soll. Ihr Tisch stoppt automatisch, wenn Sie Ihre Hand vom Bedienelement lösen.

3.6 Funktionsbeschreibung (DPG1C02-000006)

3.6.1 Tischhöhe

Display Anpassung

Wenn die am Display angezeigte Höhe nicht korrekt ist, kann sie angepasst werden. Drücken Sie gleichzeitig für 5 Sekunden - Displayhöhe blinkt. Drücken Sie das Bedienelement nach oben um die Höhe zu vergrössern und nach unten um die Höhe zu verringern. Drücken Sie eine beliebige Taste, um die Höhe zu bestätigen oder warten Sie 10 Sekunden. Die Bestätigung erfolgt automatisch.

Begrenzung

Einstellung der Obergrenze

Verfahren Sie Ihren Tisch auf die maximale zulässige Höhe. Drücken Sie und gleichzeitig das Bedienelement für 8 Sekunden nach oben, bis das Licht blinkt. Lassen Sie und das Bedienelement los.

Einstellung der Untergrenze

Verfahren Sie Ihren Tisch auf die minimale zulässige Höhe. Drücken Sie und gleichzeitig das Bedienelement für 8 Sekunden nach unten, bis das Licht blinkt. Lassen Sie und das Bedienelement los. Die Tischhöhenbegrenzung lässt sich nur über den Reset auf Werkseinstellung deaktivieren.

3.6.2 Favoritenposition

Höhenverstellung

Zum Verfahren Ihres Tisches zu einer gespeicherten Favoritenposition drücken Sie das Bedienelement in die Richtung, in die Ihr Tisch verstellt werden soll. Der Tisch stoppt automatisch an der nächsten gespeicherten Position. Halten Sie das Bedienelement weiterhin gedrückt, fährt Ihr Tisch zur nächsten gespeicherten Position.

Speichern

Sie können vier Speicher-Positionen belegen. Nachdem 4 Positionen gespeichert wurden, können diese Positionen neu überspeichert werden. Bei der nächsten Speicherung wird die am naheliegendste Position überschrieben.

Verfahren Sie Ihren Tisch in die gewünschte Position. Drücken Sie ★ für 2 Sekunden. Die Leuchtenleiste blinkt zweimal weiss, um anzuzeigen, dass das Speichern ausgeführt wird. Die Leuchtenleiste blinkt statisch weiss, um anzuzeigen, dass das Speichern durchgeführt wird. Das Display zeigt die gespeicherte Position mit einem ★ und einer Positionsnummer an. Die Zahl daneben zeigt die Reihenfolge an, in der die Positionen gespeichert werden.

Löschen

Alle Positionen werden gelöscht. Drücken Sie für 8 Sekunden ★ nach 5 Sekunden zeigt das Display einen Countdown an und die Lichtleiste blinkt rot, wenn alle Favoritenpositionen gelöscht sind.

3.6.3 Erinnerung für Positionswechsel

Beschreibung

In Ihrer LED-Lichtleiste wird Ihnen durch aufleuchtende Farbe ein fälliger Positionswechsel angezeigt. Die Farbe zeigt jeweils den aktuellen Nutzungsstatus des Tischs an. Wenn die Farbe wechselt, wird der Nutzer daran erinnert, dass es Zeit ist, die Position zu ändern. Die Erinnerungsfunktion unterstützt den Benutzer somit, im Laufe des Arbeitstages eine gesunde Abwechslung in seine Körperhaltung zu bringen.

Neu starten

Die Erinnerung wird automatisch neu gestartet, wenn Ihr Tisch auf Sitzhöhe verfahren wird. Display zeigt Leuchtstreifen grün.

Zeitabschaltung

Nach 4 Stunden ohne Aktion erlöscht die Leuchtenleiste automatisch. Wenn Sie das Bedienelement drücken, aktivieren Sie die Zeitschaltung automatisch. Display zeigt Leuchtstreifen grün.

Zurücksetzen

Drücken und Halten Sie für 8 Sekunden 🔔 nach 5 Sekunden zeigt das Display einen Countdown an und die Lichtleiste blinkt rot, wenn die Erinnerung zurückgesetzt ist.

3.6.4 Standardintervall

Beschreibung

Das Voreingestellte Standardintervall erinnert nach 55 Minuten. Leuchtenblock weiss.

Wechsel

Drücken Sie [🔔] und wechseln Sie durch die Intervalle durch wiederholtes Drücken.

Lichtleiste Farbanzeige

Farbanzeige Leuchtblock	Beschreibung
weiss 1x	Erinnerung nach 55 Minuten Sitzen
weiss 2x	Erinnerung nach 50 Minuten Sitzen
weiss 3x	Erinnerung nach 45 Minuten Sitzen
weiss aus	Erinnerung für Standardintervall ist deaktiviert

3.6.5 Reset

⚠ VORSICHT

Quetschgefahr beim Reset

Verletzungsgefahr im Bereich der Säulen während des Resets vermeiden, beachten Sie folgende Punkte:

- ► Achten Sie bei der Höhenverstellung, dass Sie entfernt vom Tisch stehen.
- ► Räumen Sie vor der Höhenverstellung Hindernisse aus dem Weg.
- ► Achten Sie bei der Höhenverstellung auf Personen und Haustiere im Verfahrbereich.

Reset durchführen

Verfahren Sie Ihren Tisch nach unten. Ihr Tisch stoppt kurz vor der Endlage automatisch. (Tischhöhe 65 mm) Verfahren Sie Ihren Tisch erneut nach unten. Nach Erreichen der Endlage (Tischhöhe 64 mm) ruckt Ihr Tisch automatisch wieder um eine geringe Höhe zurück. Der Reset ist automatisch durchgeführt. Wenn Sie Ihre Hand vom Bedienelement lösen bevor der Reset durchgeführt wurde, wird der Reset unterbrochen und Sie müssen den Vorgang wiederholen. Bei einem unterbrochenen Reset können Sie Ihren Tisch nicht nach oben fahren.

Auf Werkseinstellung zurücksetzen

Wenn Sie ein Zurücksetzen auf Werkseinstellung durchführen, wird Ihr DPG wieder in den konfigurierbaren Status versetzt. Das heisst nicht alle im DPG-Konfigurator vorgenommenen Konfigurationen werden zurückgesetzt, sondern nur die Einstellungen, die direkt am DPG (oder in der App) geändert wurden.

Drücken Sie gleichzeitig [🔔][★] für 8 Sekunden. Nach 5 Sekunden leuchtet das Display auf und zeigt einen Pfeil mit einem Countdown. Die Lichtleiste blinkt dreimal rot, wenn das Zurücksetzten abgeschlossen ist.

3.6.6 Masseinheit cm/inch Wechsel

Wenn die am Display angezeigte Höhe nicht korrekt ist, kann sie angepasst werden.

Drücken Sie gleichzeitig [★][⚡] für 5 Sekunden. Displayhöhe blinkt und zeigt cm oder inch an. Drücken Sie das Bedienelement einmal, um die Einheit zu ändern. Drücken Sie eine beliebige Taste, um die Höhe zu bestätigen oder warten Sie 10 Sekunden. Die Bestätigung erfolgt automatisch.

3.7 Störungsbehebung

Störung am Tisch

Fehler	Ursache	Behebung
Motor, Steuerung, Teleskopführungen oder Handset funktioniert nicht.	schlechter Steckkontakt Motor defekt Steuerung defekt Handset defekt Einspeisleitung defekt	Wenden Sie sich an Ihren Vitra-Fachhandelspartner.
Ihr Tisch kann nicht nach oben/unten verfahren werden.	Stromausfall	1. Stecken Sie das Stromversorgungskabel für 1- 2 Sekunden aus. 2. Führen Sie ein Reset durch.
Beschädigte Elektrokomponenten und/oder äussere flexible Leitungen	Abnutzung, Sonstiges	Elektrokomponente dürfen ausschließlich vom Hersteller oder durch eine Elektrofachkraft ausgetauscht werden. Wenden Sie sich an Ihren Vitra-Fachhandelspartner.

Störung am Display

Fehlernummern könnten angezeigt werden. Fehlernummern erscheinen nur dann auf dem Display, wenn eine Taste gedrückt wird. Das Display blinkt.

Fehlernummer	Ursache	Behebung
E01	Initialisierung	Führen Sie einen Reset durch.
E02, E028	Überlastung in Aufwärtsrichtung	1. Verfahren Sie Ihren Tisch mehr als 10 mm nach unten. 2. Ihr Tisch kann wieder normal nach oben/unten verfahren werden.
E02, E029E41-E52	Überlastung in Aufwärtsrichtung	1. Entfernen Sie Last vom Tisch. 2. Führen Sie eine Pause von 18 Minuten durch.
E03E41-E52	Überlastung in Aufwärtsrichtung	1. Entfernen Sie Gegenstände die das Abwärtsfahren verhindern. 2. Führen Sie eine Pause von 18 Minuten durch.
E16	falsche Taste gedrückt	1. Die Fehlnummer E16 erscheint nur so lange wie die Taste gedrückt wird. 2. Ihr Tisch kann wieder normal nach oben/unten verfahren werden.
Auf dem Display wird E und eine sonstige Fehlernummer angezeigt	interner Fehler	Wenden Sie sich an Ihren Vitra-Fachhandelspartner.
E40	Überlastung während dem Verfahren	1. Die Fehlnummer E40 erscheint nur so lange wie die Taste gedrückt wird. 2. Ihr Tisch kann wieder normal nach oben/unten verfahren werden.
E53-E64	Kollision	1. Entfernen Sie Gegenstände die das Verfahren verhindern. 2. Führen Sie eine Pause von 18 Minuten durch.
Wenn eine Fehlnummer länger angezeigt wird oder ein Fehler regelmässig auftritt	interner Fehler	1. Trennen Sie den Netzstecker vom Stromnetz. 2. Wenden Sie sich an Ihren Vitra-Fachhandelspartner.

3.8 Wartung

Ihr Tisch enthält keine vom Benutzer selbst zu wartende Teile. Im Fall einer Störung, wenden Sie Sich an Ihren Vitra-Fachhandelspartner.

3.9 Pflege

⚠ WARNUNG

Nutzerhinweis Pflege

Um die Funktion Ihres Tisches zu erhalten und um Schäden oder Risse zu vermeiden, beachten Sie folgende Punkte:

- ► Trennen Sie den Netzstecker vom Stromnetz.
- ► Entfernen Sie den Staub und Schmutz auf den Oberflächen Ihres Tisches einmal pro Monat.
- ► Reinigen Sie Ihren Tisch mit einem feuchten Putzlappen und mildem Reinigungsmittel. Der PH-Wert Ihres Reinigungsmittels muss zwischen 6-8 liegen. Alkalische oder saure Reinigungsmittel dürfen nicht verwendet werden.
- ► Achten Sie zur Reinigung Ihres Bedienelements darauf, dass keine Flüssigkeiten oder Feuchtigkeit in eine Öffnung eindringen. Sie könnten die Platine beschädigen und das Bedienelement zerstören.
- ► Sprühen Sie das Reinigungs- oder Desinfektionsmittel nicht direkt auf das Bedienelement.
- ► Informieren Sie sich für weitere Pflegehinweis oder Informationen zur funktionellen oder ästhetischen Langlebigkeit unserer Produkte auf www.vitra.com. QR-Code zur Pflege finden Sie im Anschluss dieses Dokuments.

3.10 Außerbetriebnahme

Stecken Sie den Netzstecker aus dem Stromnetz aus.

3.11 Entsorgung

HINWEIS

	WEEE-Symbol: (Waste Electrical and Electronic Equipment) EU-Richtlinie 2012/19/EU für Recycling/Entsorgung über Elektro- und Elektronik-Altgeräte. Ihr Elektro- bzw. Elektronikgerät darf nicht im Hausmüll entsorgt werden. Entsorgen Sie Ihr Produkt gemäss den aktuellen Richtlinien Ihres Landes.

Entsorgen Sie alle anderen Bauteile gemäss den aktuellen Müllvorschriften Ihres Landes.

3.12 Ersatzteile/Zubehör

Wenden Sie sich an Ihren Vitra-Fachhandelspartner.

4 Verkabelung

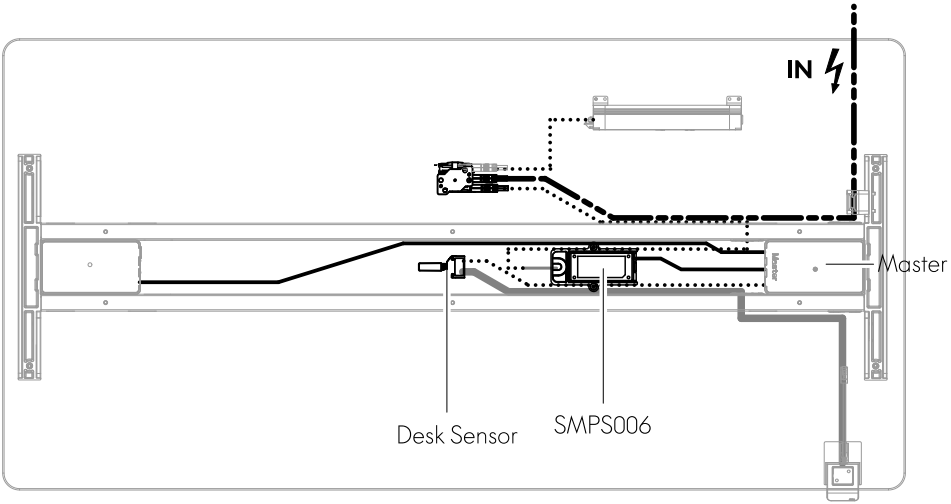

.....	Verbindungsleitung
———	Verbindungsleitung Bedienelement
———	Verbindungsleitung Motor

Ansicht von unten, Kabelwanne und Untergestell ausgeblendet - Verkabelungsschema

5 Konformitätserklärung

Vitra Factory GmbH Charles-Eames-Straße 2 D-79576 Weil am Rhein	vitra.
EU - Konformitätserklärung **im Sinne der EU-Maschinen-Richtline 2006/42/EG, Anhang II** Hiermit erklären wir in alleiniger Verantwortung, dass das nachstehend bezeichnete Gerät in der von uns in Verkehr gebrachten Ausführung den unten aufgeführten EU-Richtlinien entspricht. Bei einer nicht mit uns abgestimmten Änderung oder unsachgemäßem Verwendungszweck verliert diese Erklärung ihre Gültigkeit.	
Bezeichnung des Gerätes:	Elektrisch höhenverstellbarer Tisch
Typ:	Tyde2 Steh-Sitz Home Desk
Baujahr:	2024
Angewendete EG- Richtlinien:	Maschinenrichtlinie 2006/42/EG EMV- Richtlinie 2014/30 EURoHS Richtlinie 2011/65/EU
Angewendete harmonisierte europäische Normen:	
EN ISO 12100:2010	Sicherheit von Maschinen – Allgemeine Gestaltungsleitsätze
EN ISO 13857:2019	Sicherheit von Maschinen Sicherheitsabstände gegen das Erreichen von Gefahrenstellen mit den oberen Gliedmaßen
EN 60335-1:2012+AC2014+A11:2014+A13:2017+A15:2021	Sicherheit elektrischer Geräte für den Hausgebrauch und ähnliche Zwecke
EN 61000-6-3:2007+A1:2011+AC2012	Elektromagnetische Verträglichkeit (EMV) - Teil 6-3: Fachgrundnormen - Störaussendung für Wohnbereich, Geschäfts- und Gewerbebereiche sowie Kleinbetriebe
EN 61000-6-2:2005+AC:2005	Elektromagnetische Verträglichkeit (EMV) - Teil 6-2: Fachgrundnormen - Störfestigkeit für Industriebereiche
EN 61 000-3-2:2014	Elektromagnetische Verträglichkeit (EMV) - Teil 3-2: Grenzwerte - Grenzwerte für Oberschwingungsströme
EN 61 000-3-3:2013	Elektromagnetische Verträglichkeit (EMV) - Teil 3-3: Grenzwerte - Begrenzung von Spannungsänderungen, Spannungsschwankungen und Flicker in öffentlichen Niederspannungs-Versorgungsnetzen für Geräte mit einem Bemessungsstrom <= 16 A je Leiter, die keiner Sonderanschlussbedingung unterliegen.
EN IEC 63000:2018	Technische Dokumentation zur Beurteilung von Elektro- und Elektronikgeräten hinsichtlich der Beschränkung gefährlicher Stoffe
Angewendete weitere Normen:	
DIN EN 527 1:2011	Büro-Arbeitstische – Teil 1: Maße
EN527-2:2016+A1:2019	Büro-Arbeitstische – Teil 2: Anforderungen an die Sicherheit, Festigkeit und Dauerhaltbarkeit
Angewendete technische Spezifikationen	
2 PfG 2781:2021-08	Prüfgrundlage Elektromotorisch angetriebene Tische im Wohnumfeld
Name der Person die bevollmächtigt ist, die technischen Unterlagen zusammenzustellen: Maik Kühn, Vitra Factory GmbH, Charles-Eames-Straße 2, D-79576 Weil am Rhein	
Ausstelldatum: 28.10.2024	
Christine Godet Global Head of Operations	Harald Gerwig Global Head of Technics

Vitra Factory GmbH Charles-Eames-Straße 2 D-79576 Weil am Rhein	vitra.

EU - Konformitätserklärung

im Sinne der EU-Maschinen-Richtline 2006/42/EG, Anhang II

Hiermit erklären wir in alleiniger Verantwortung, dass das nachstehend bezeichnete Gerät in der von uns in Verkehr gebrachten Ausführung den unten aufgeführten EU-Richtlinien entspricht. Bei einer nicht mit uns abgestimmten Änderung oder unsachgemäßem Verwendungszweck verliert diese Erklärung ihre Gültigkeit.

Bezeichnung des Gerätes:	Elektrisch höhenverstellbarer Tisch
Typ:	Tyde 2 Steh-Sitz Home Desk
Baujahr:	2024
Angewendete EU- Richtlinien:	Maschinenrichtlinie 2006/42/EG EMV- Richtlinie 2014/30/EU RoHS Richtlinie 2011/65/EU
Angewendete harmonisierte europäische Normen:	
EN ISO 12100:2010	Sicherheit von Maschinen – Allgemeine Gestaltungsleitsätze
EN ISO 13857:2019	Sicherheit von Maschinen Sicherheitsabstände gegen das Erreichen von Gefahrenstellen mit den oberen Gliedmaßen
EN 60335-1:2012 + AC:2014 + A11:2014 + A13:2017 + A15:2021	Sicherheit elektrischer Geräte für den Hausgebrauch und ähnliche Zwecke
EN 61000-6-3:2007+ A1:2011+ AC:2012	Elektromagnetische Verträglichkeit (EMV) - Teil 6-3: Fachgrundnormen - Störaussendung für Wohnbereich, Geschäfts- und Gewerbebereiche sowie Kleinbetriebe
EN 61000-6-2:2005 + AC:2005	Elektromagnetische Verträglichkeit (EMV) - Teil 6-2: Fachgrundnormen - Störfestigkeit für Industriebereiche
EN 61000-3-2:2014	Elektromagnetische Verträglichkeit (EMV) - Teil 3-2: Grenzwerte - Grenzwerte für Oberschwingungsströme
EN 61000-3-3:2013	Elektromagnetische Verträglichkeit (EMV) - Teil 3-3: Grenzwerte - Begrenzung von Spannungsänderungen, Spannungsschwankungen und Flicker in öffentlichen Niederspannungs-Versorgungsnetzen für Geräte mit einem Bemessungsstrom <= 16 A je Leiter, die keiner Sonderanschlussbedingung unterliegen
EN IEC 63000:2018	Technische Dokumentation zur Beurteilung von Elektro- und Elektronikgeräten hinsichtlich der Beschränkung gefährlicher Stoffe
Angewendete weitere Normen:	
EN 527 1:2011	Büro-Arbeitstische – Teil 1: Maße
EN527-2:2016+A1:2019	Büro-Arbeitstische – Teil 2: Anforderungen an die Sicherheit, Festigkeit und Dauerhaltbarkeit
Angewendete technische Spezifikationen 2 PfG 2781:2021-08	Prüfgrundlage Elektromotorisch angetriebene Tische im Wohnumfeld

Name der Person die bevollmächtigt ist, die technischen Unterlagen zusammenzustellen:
Maik Kühn, Vitra Factory GmbH, Charles-Eames-Straße 2, D-79576 Weil am Rhein

Ausstelldatum:
28.10.2024

Christine Godet	Harald Gerwig
Global Head of Operations	Global Head of Technics

6 Notizen

vitra.com

Vitra Factory GmbH
Charles-Eames-Strasse 2
79576 Weil am Rhein
Germany
www.vitra.com

vitra.