aufbauanleitung
instructions
notice de montage

Tojo™ mehrfach

design: Bastian Prieler

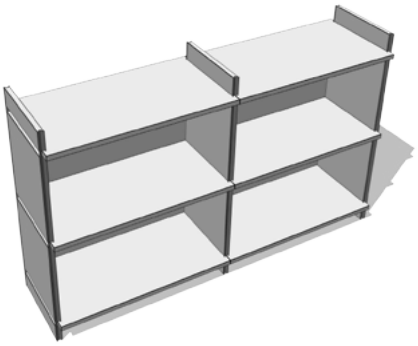

zweifach grundmodul		zweifach anbaumodul		vierfach arundmodul		vierfach anbaumodul		sechsfach grundmodul		sechsfach anbaumodul	
h	86 cm	h	86 cm	h	156 cm	h	156 cm	h	225 cm	h	225 cm
b	70 cm	b	69 cm	b	70 cm	b	69 cm	b	70 cm	b	69 cm
t	36 cm	t	36 cm	t	36 cm	t	36 cm	t	36 cm	t	36 cm

1.

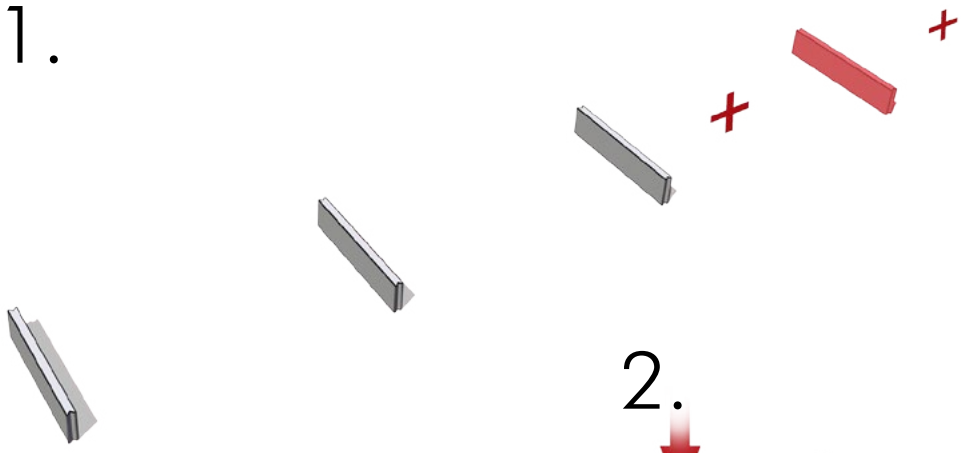

2.

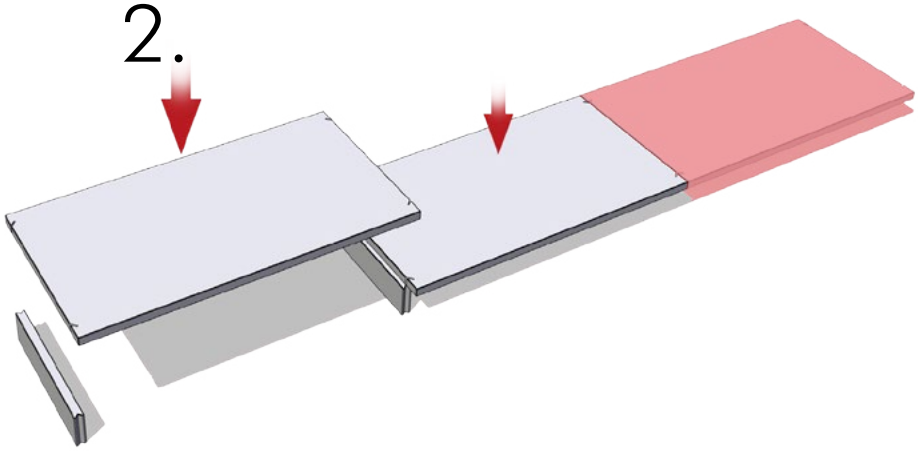

3.

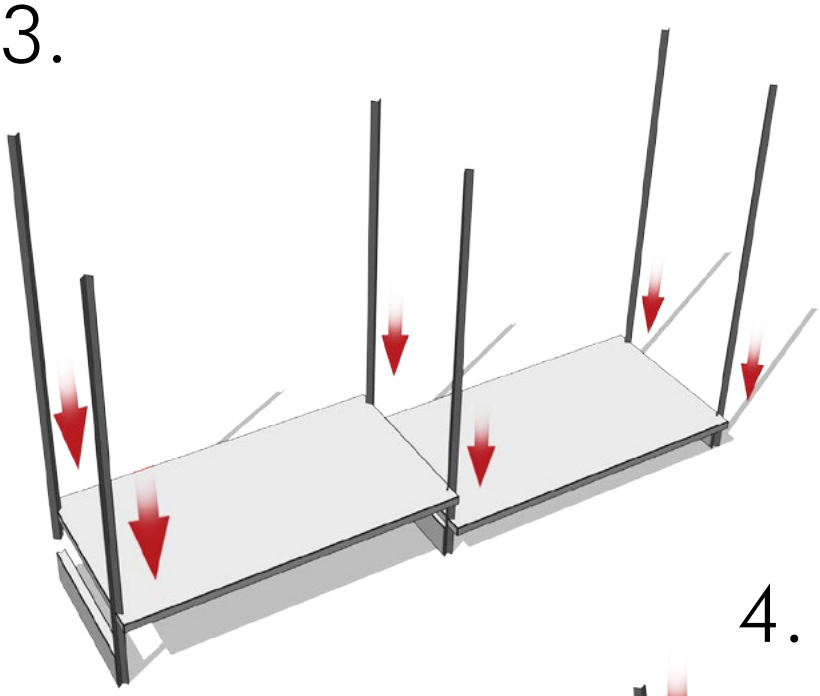

4.

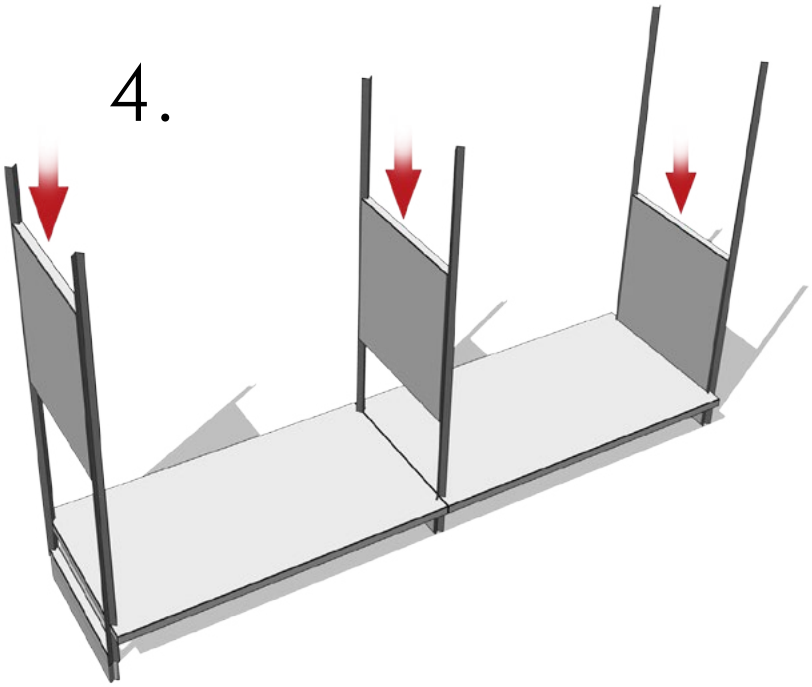

5.

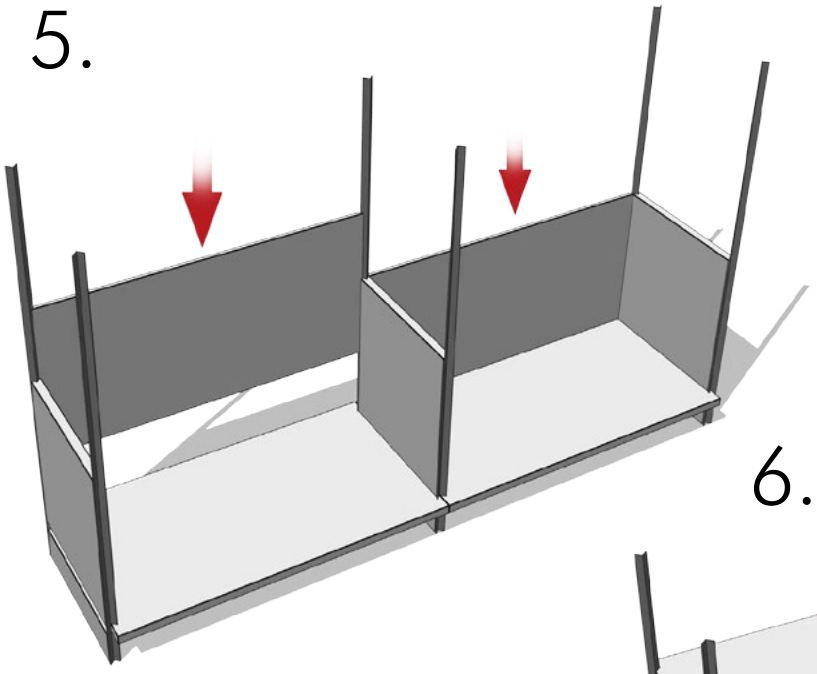

6.

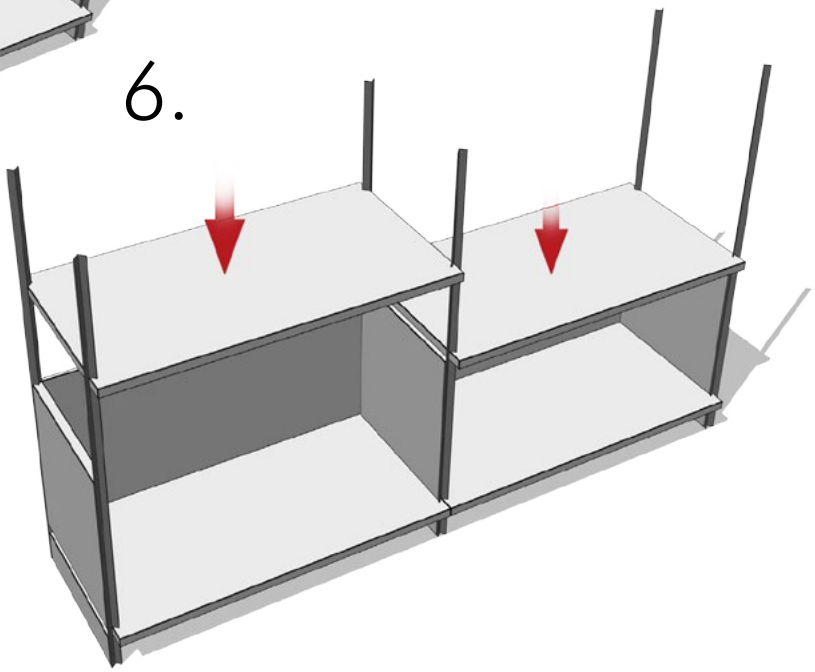
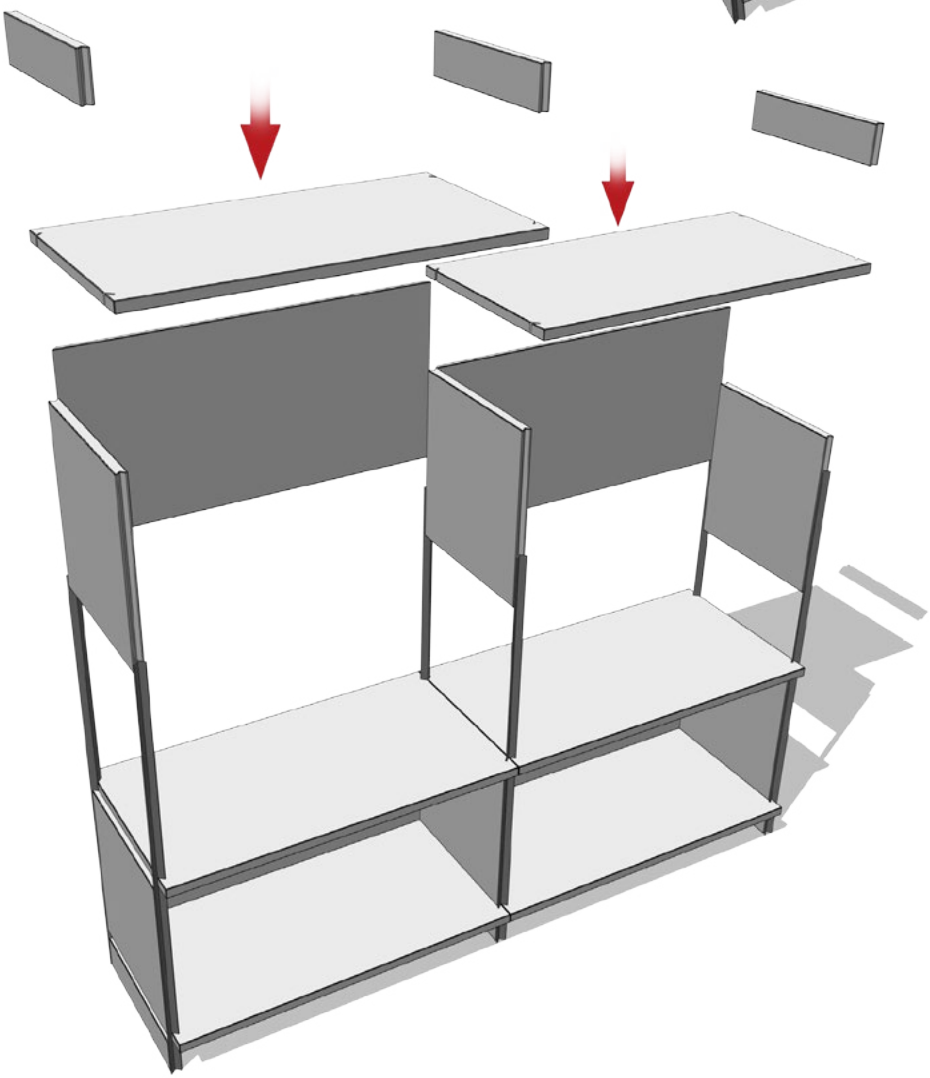
7.